LEVITON®

Interrupteur-détecteur mural Decora[MD] à IRP

ODS10-ID

FONCTIONNEMENT DE BASE

Le modèle ODS10-ID emploie une technologie à infrarouge passif (IRP) pour capter les mouvements dans son champ de vision au moyen d'une lentille de Fresnel segmentée. Cette lentille spécialisée divise le champ en zones de détection distinctes. Quand une personne passe de l'une à l'autre, le dispositif réagit en commutant l'éclairage. Les lumières restent allumées tant que des déplacements sont captés.

USAGES

Ce détecteur pratique à infrarouge passif (IRP) de style Decora[MD] assure une commande automatique de l'éclairage de manière à permettre d'économiser l'énergie dans un éventail d'applications commerciales comme les :

- petits bureaux;
- salles de conférence;
- salles de repos;
- salles de classe.

On peut employer l'ODS10-ID pour commander automatiquement des charges d'éclairage à incandescence, fluorescentes ou à basse tension dotées de ballasts tant électroniques que magnétiques. Le détecteur est en outre doté d'un interrupteur prioritaire au moyen duquel on peut fermer les lumières même si les lieux sont occupés, ce qui peut s'avérer utile dans les salles de conférence ou d'autres endroits où on pourrait par exemple assister à des présentations de films ou de diapositives. Ce détecteur s'installe comme n'importe quel dispositif unipolaire dans une boîte murale de format standard. Il doit pouvoir se raccorder à un quelconque dispositif de mise à la terre.

PRÊTS POUR LES DEL

ODS10

La manufacture Leviton du Canada ltée

165, boul. Hymus, Pointe-Claire (Québec) Canada H9R 1E9 • tél 800-469-7890 • fax 800-563-1853 www.leviton.com/les

© 2015 Leviton Manufacturing Co., Inc. Tous droits réservés.

DONNÉES SUR LES PRODUITS

CARACTÉRISTIQUES

- Installation dans les boîtes murales de format standard, en remplacement d'interrupteurs unipolaires ordinaires. Possibilité de groupement avec d'autres dispositifs.
- Design profilé, loin de l'apparence d'un inélégant « dispositif de surveillance ». Possibilité d'utilisation d'attrayantes plaques Decora qui s'harmonisent parfaitement avec les lignes pures des dispositifs de cette populaire gamme.
- Champ de vision de 180° assurant une couverture d'environ 2 100 pi^2 (195 m^2), idéale pour les petits bureaux, les salles de conférence, de classe ou de repos, ainsi qu'une variété d'aires commerciales.
- Bouton-poussoir permettant pour plus de commodité de commuter manuellement l'éclairage en tout temps.
- Deux capteurs à IRP à deux éléments chacun, utilisés pour élargir le champ de détection.
- Lentille de Fresnel segmentée offrant une sensibilité et un rendement accrus (conçue pour allonger l'aire de détection de mouvements de faible amplitude).
- Lentille à IRP à l'épreuve des vandales.
- Champ de vision horizontal d'arc pouvant passer de 180 à 60° au moyen d'obturateurs brevetés de part et d'autre de la lentille. Aucun ruban masque requis.
- Mode de mise sous tension manuelle/hors tension automatique, idéal aux endroits où il est plus pratique de pouvoir allumer soi-même l'éclairage, mais où on souhaite quand même qu'il s'éteigne tout seul pour réaliser les économies prescrites par les normes CCR 20/24.
- Témoin rouge conforme à la norme CCR 20 qui clignote quand des mouvements sont captés, permettant de confirmer les capacités de détection.
- Réglage manuel du délai d'éteinte de 30 secondes (pour les essais de pénétration du champ) ou encore de 10, de 20 ou de 30 minutes. Personnalisation du fonctionnement pour maximiser les économies d'énergie.
- Réglage de l'éclairage ambiant requis d'environ deux à plus de 500 candelas-pieds (20 à plus de 5 000 lx) pour empêcher les luminaires de s'allumer automatiquement quand la lumière naturelle est suffisante, ce qui augmente aussi les économies d'énergie.
- Photorécepteur permettant aux charges de rester éteintes une fois le niveau réglé.
- Confirmation d'inoccupation — quand le délai d'éteinte s'écoule et les luminaires se mettent hors tension, le détecteur reste en mode de confirmation pendant 30 secondes, prêt à les remettre sous tension.
- Circuits qui empêchent les fausses détections.
- Mode de visionnement pour les films ou les diaporamas permettant de mettre les luminaires hors tension et de les garder éteints même si la pièce est occupée.
- Possibilité de fonctionnement de 120 à 277 V et compatibilité avec les ballasts tant électroniques que magnétiques.
- Relais de commutation au passage à zéro de la courbe d'alimentation c.a., prolongeant la durée utile des contacts et assurant la compatibilité avec les ballasts électroniques.
- Circuits H.I.S. (High Inrush Stability) exclusifs à Leviton spécialement conçus pour gérer les ballasts électroniques à courant d'appel élevé utilisés dans les installations actuelles. Même dans ces conditions rigoureuses, ils offrent un rendement et une durabilité inégalables.
- Possibilité de câblage sans neutre, idéal dans le cas d'installations rétroactives.

CHAMP DE VISION

Le ODS10-ID couvre une aire maximale d'environ 2 100 pi2 (195 m2) sur un angle de 180 degrés. La distance de détection longitudinale est d'environ 40 pi (12 m), et son écart latéral, d'un peu plus de 30 pi (9 m). Le champ présente en outre une zone de détection de mouvements de « faible amplitude », qui permet de maintenir l'éclairage allumé même quand les occupants de la pièce ne s'y déplacent pas beaucoup. Partout ailleurs, on peut parler de détection de mouvements de « grande amplitude », où il faut bouger davantage pour empêcher les lumières de s'éteindre.

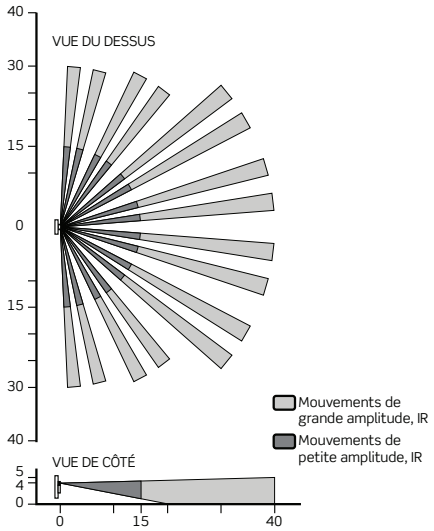

ODS10-ID
Champ de vision (en pieds)

SCHÉMAS DIMENSIONNELS

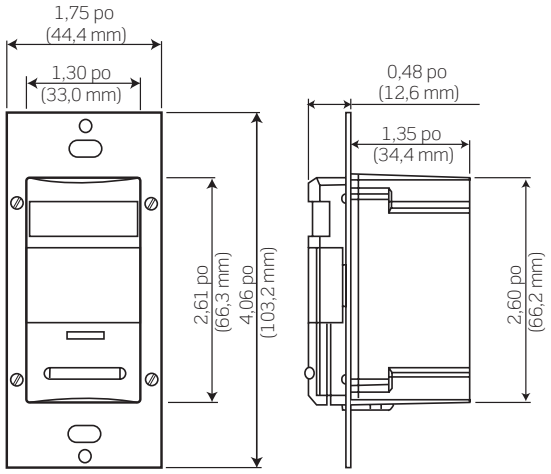

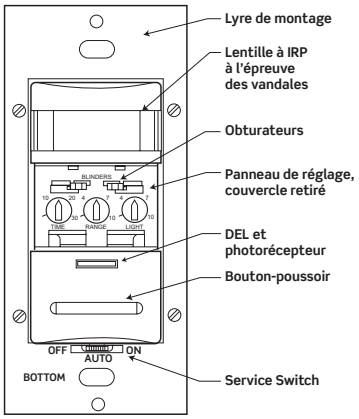

SCHÉMA DE CÂBLAGE

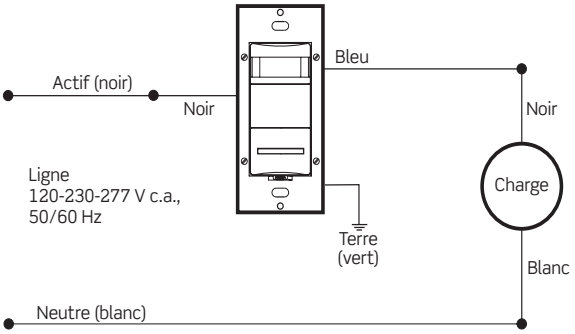

Remarque : raccordement obligatoire à la terre.

ODS10/15 commande d'un seul emplacement

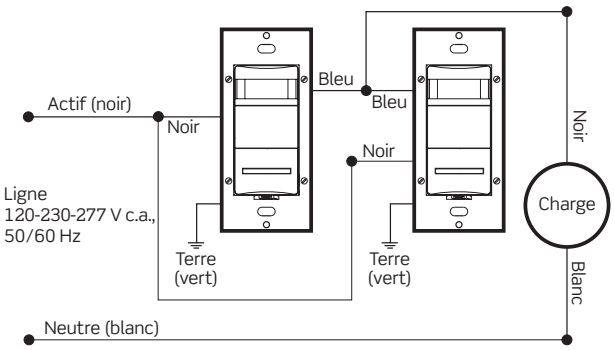

Remarque : raccordement obligatoire à la terre.

ODS10/15 commande de plusieurs emplacements

ODS10

La manufacture Leviton du Canada ltée

165, boul. Hymus, Pointe-Claire (Québec) Canada H9R 1E9 • tél 800-469-7890 • fax 800-563-1853 www.leviton.com/les

© 2015 Leviton Manufacturing Co., Inc. Tous droits réservés.

LEVITON®

INSTALLATION

Le ODS10-ID peut remplacer un interrupteur unipolaire dans une boîte murale ordinaire. On doit le raccorder à la terre pour qu'il fonctionne correctement. Les obturateurs intégrés peuvent servir à réduire le champ de vision de façon à empêcher la détection indésirable de mouvements d'aires adjacentes. L'interrupteur-détecteur doit être installé à une distance d'au moins 6 pi (1,8 m) des grilles de chauffage et de climatisation. Il est à noter qu'une fois raccordé et alimenté, le dispositif peut prendre environ une minute pour fonctionner normalement.

DONNÉES ÉLECTRIQUES	
Tension régulière	120-230-277 V c.a.
Consommation	120 V – 100 mW 277 V – 250 mW
Fréquence de fonctionnement	50/60 Hz
Description des fils	Noir (ligne), bleu (charge) et vert (terre) Aucun raccord au neutre requis.
Charges nominales	Charges fluorescentes : 1 200 VA à 120 V, 2 700 VA à 277 V Charges à incandescence : 800 W à 120 V Charges motorisées : 1/4 ch à 120 V
DONNÉES ENVIRONNEMENTALES	
Températures de fonctionnement	32 à 122 °F (0 à 50 °C)
Températures de rangement	14 à 185 °F (-10 à 85 °C)
Humidité relative	20 à 90 % (sans condensation)
AUTRES	
Conformités et homologations	Homologation UL, certification CSA, certification NOM et conformité aux normes CCR 20/24 ainsi qu'aux règlements de la FCC américaine.
Garantie	Limitée de cinq ans

RENSEIGNEMENTS POUR LA COMMANDE

Nº DE CAT.*	DESCRIPTION
ODS10-ID	**Interrupteur-détecteur d'occupation Decora**

Pour choisir la couleur, il suffit d'ajouter le suffixe correspondant à la fin du numéro de catalogue (W pour blanc, I pour ivoire, T pour amande pâle, G pour gris, E pour ébène et R pour rouge).
*Des modèles fabriqués aux États-Unis et conformes aux règles de l'ALENA sont également disponibles.

Leviton Manufacturing Co., Inc. Global Headquarters
201 N. Service Rd. Melville, NY 11747-3138 • soutien technique : 1-800-824-3005 • Fax: 1-800-832-9538

Leviton Manufacturing Co., Inc. Lighting & Energy Solutions
20497 SW Teton Avenue, Tualatin, OR 97062 • tél.: 1-800-736-6682 • FAX : 503-404-5594 • soutien technique (6:00AM-4:00PM P.S.T. Mon-Fri): 1-800-959-6004

La manufacture Leviton du Canada ltée
165, boul. Hymus, Pointe-Claire (Québec) Canada H9R 1E9 • tél.: 800-469-7890 • fax : 800-563-1853 • soutien technique : 800-405-5320

Leviton S. de R.L. de C.V.
Lago Tana 43, Mexico DF, Mexico CP 11290 • tél.: (+52) 55-5082-1040 • FAX : (+52) 5386-1797 • www.leviton.com.mx

Visitez notre site Web au : www.leviton.com/les

© 2015 Leviton Manufacturing Co., Inc. Tous droits réservés.

G-8333B/H15-aa
REV AUG 2015